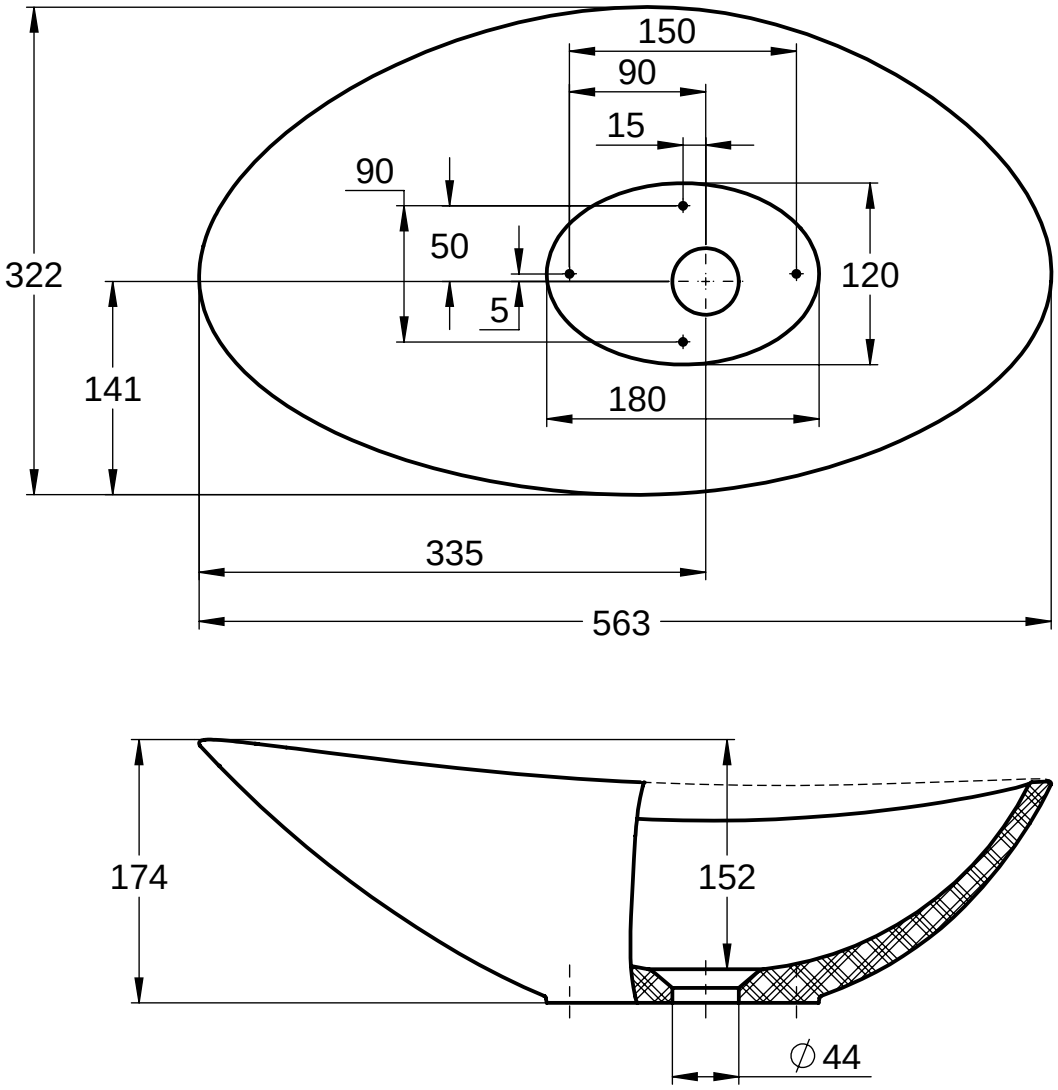
150
90
15
90
50
5
322
120
141
180
335
563
174
152
∅44